alienpro.com.mx

ALIENPRO®

THE BEST PERFORMANCE

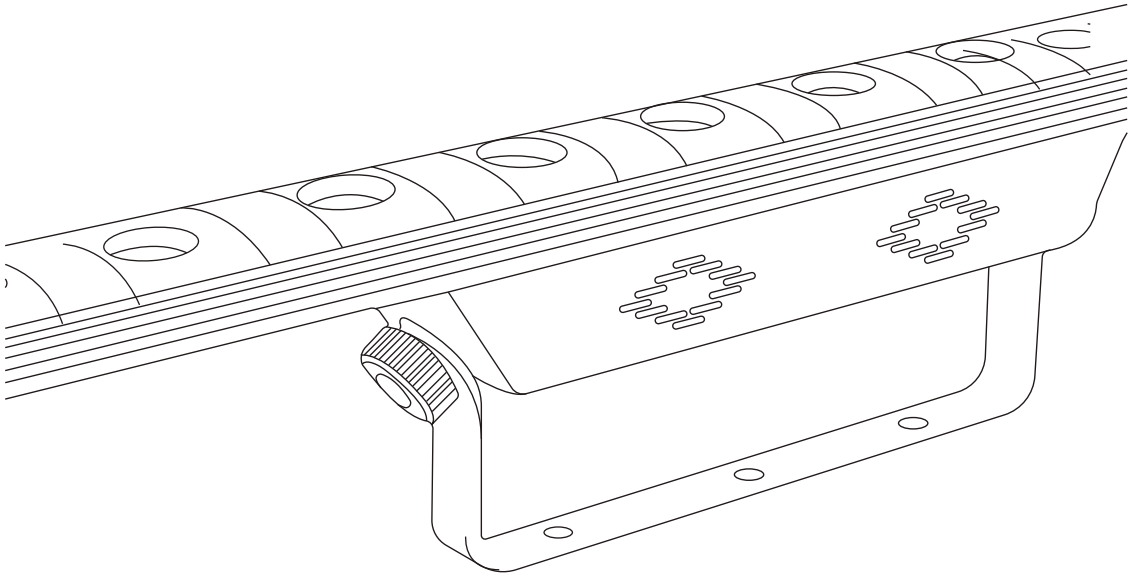

COLOR CLOUD

MANUAL DE USUARIO

Introducción

Por favor lea este manual antes de operar la luz

Especificaciones

- Tensión: 60 Hz
- Alimentación: 127 V
- Consumo: 50 W
- Flujo luminoso : Cree Yellow LED 3W*12pcs + SMD5050 LED 72pcs
- Modo de control : DMX512,sound,auto,master-slave canal : 6/9/84/89 CH
- Efecto : Pixel + marquee, Wash + Beam
- Dimmer: Linear and no-linear dimming 0-100%
- Material: Aluminio + Plástico

Descripción de la pantalla

No.	Canal	Canal de datos	Instrucciones de función
1	CH9	06/09/84/89	Modo Ajuste Canal DMX
2	d001	001- 512	Modo Ajuste Dirección DMX512
3	R255	000 - 255	Controlador rojo 3 en 1
4	G255	000 - 255	Controlador verde 3 en 1
5	B255	000 - 255	Controlador azul 3 en 1
6	H255	000 - 255	Controlador blanco simple
7	Pr01	1 - 30	Efecto Predeterminado
8	SP16	00 - 20	Ajuste velocidad
9	Auto	Auto/Audi	Modo de prueba, cambiar entre autoejecutar y soundby presionando A/B
10	DISP	/	Ajuste del Display

DMX descripción de los canales

Modo 6 canales

Canal	Función	Instrucción
CH1	000-255	Dimmer
CH2	000-255	Estrobo
CH3	000-255	Dimmer Rojo 3 en 1
CH4	000-255	Dimmer Verde 3 en 1
CH5	000-255	Dimmer Azul 3 en 1
CH6	000-255	Dimmer blanco

Modo 9 canales

Canal	Función	Instrucción
CH1	000-255	Dimmer
CH2	000-255	Estrobo
CH3	000-255	Dimmer Rojo 3 en 1
CH4	000-255	Dimmer Verde 3 en 1
CH5	000-255	Dimmer Azul 3 en 1
CH6	000-255	Dimmer blanco
CH7	001-255	Mezclador de color
CH8	001-255	Selección de efectos preajustada
CH9	001-255	Velocidad

Modo 84 canales

Canal	Función	Instrucción
CH1	000-255	W1 Dimmer blanco
CH2	005-255	W2 Dimmer blanco
. . .	. . . . .	...
CH11	006-255	W11 Dimmer blanco
CH12	000-255	W12 Dimmer blanco
CH13	000-255	1# 3 en 1 Dimer rojo
CH14	000-255	1# 3 en 1 Dimer Verde
CH15	000-255	1# 3 en 1 Dimer Azul
CH16	000-255	2# 3 en 1 Dimer rojo
CH17	000-255	2# 3 en 1 Dimer Verde
CH18	000-255	2# 3 en 1 Dimer Azul
. . .	. . . . .	...
CH82	000-255	24# 3 en 1 Dimer rojo
CH83	000-255	24# 3 en 1 Dimer Verde
CH84	000-255	24# 3 en 1 Dimer Azul

Modo 89 canales

Canal	Función	Instrucción
CH1	000-255	Dimmer
CH2	005-255	Estrobo
CH3	000-255	W1 Dimmer blanco
CH4	005-255	W2 Dimmer blanco
. . .	. . . . .	. . . . .
CH13	006-255	W11 Dimmer blanco
CH14	000-255	W12 Dimmer blanco
CH15	000-255	1# 3 en 1 Dimer rojo
CH16	000-255	1# 3 en 1 Dimer Verde
CH17	000-255	1# 3 en 1 Dimer Azul
CH18	000-255	2# 3 en 1 Dimer rojo
CH19	000-255	2# 3 en 1 Dimer Verde
CH20	000-255	2# 3 en 1 Dimer Azul
. . .	. . . . .	...
CH84	000-255	24# 3 en 1 Dimer rojo
CH85	000-255	24# 3 en 1 Dimer Verde
CH86	000-255	24# 3 en 1 Dimer Azul
CH87	001-255	Mezclador de color
CH88	001-255	Selección de efectos preajustada
CH89	000-255	Velocidad