alienpro.com.mx

ALIENPRO®
THE BEST PERFORMANCE

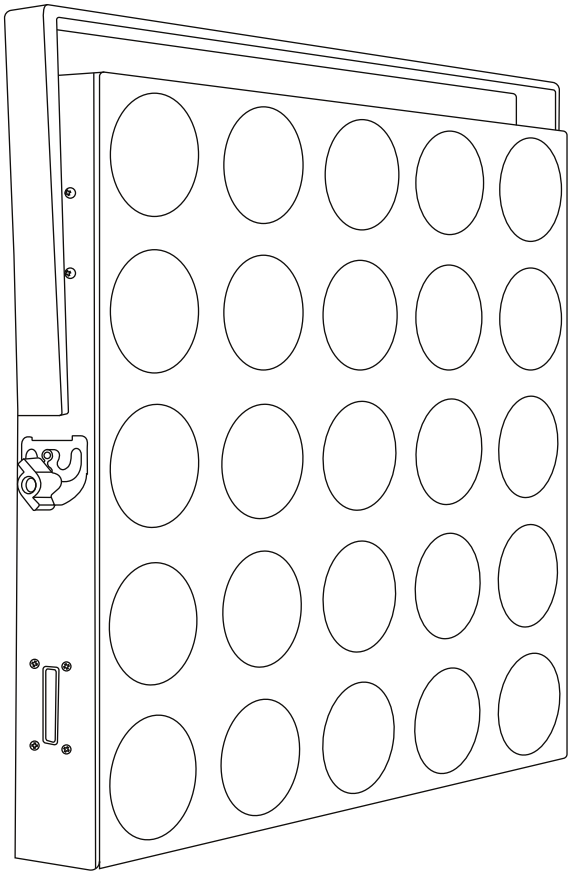

MATRIX 5X5

MANUAL DE USUARIO

Medidas de seguridad

1.1. Al abrir el empaque, saque todos los accesorios y coloque la luz en una mesa horizontal para una buena operación. Primero Verifique que los accesorios esten completos, luego comprebe con cuidado que toda el equipo no tiene daños. Si hay algún daño, por favor. Regresela a la fábrica.
1.2. Corriente AC: Compruebe que la fuente de energia local cumpla con los requisitos de tensión nominal del producto.
1.3. El producto solo es apto para entornos de trabajo en interiores. La luz debe mantenerse seca, alejada de la humedad, sobrecalentamiento o ambientes con polvo. No se exponga a contacto con agua y otros líquidos para prevenir o reducir el riesgo de descarga eléctrica o incendio.
1.4. Por favor, no instale la luz sobre alguna la superficie de con liquido combustible.
1.5. Las personas que instalen, operen y mantengan requieren certificado profesional.
1.6. Cuando haya fallas en la luz, por favor suspenda el uso inmediatamente. No trate de repararla, póngase en contacto con el centro de asistencia técnica autorizado más cercano, si el daño es en las piezas, utilice siempre el mismo tipo de piezas para reemplazarla.
1.7. No toque ningún cableado eléctrico en la operación para evitar el riesgo de descarga eléctrica.
1.8. Asegúrese que la temperatura ambiente de trabajo de la luz, no exceda de mas40 ° c, y no este por debajo de los -20 ° c.
1.9. Bajo la situación estable de trabajo, la temperatura más alta de la carcasa de la luz puede alcanzar 80 ° c, por favor no la toque.
1.10. La luz esta diseñada para proteger de choque eléctrico. La luz debe ser usada con conexión a tierra en el sistema de alimentación y el cable a tierra debe conectar con el cable del sistema de alimentación. El puerto a tierra de la luz debe estar conectado a los accesorios de instalación.
1.11. No utilice si existe daño del cable en la capa aislante y tampoco utilice se se sobrepone a otro cable. Cuando no esté en uso o limpieza, por favor desconecte la alimentación, no tire del enchufe o arrastre los cables.
1.12. There are no components inside for maintenance. Before start operation the light, please check whether all of the shell is installed. In the case of the shell open used the light is prohibited.
Nota: Al realizar instalación, mantenimiento y limpieza de la luz, por favor confirme que el cable de alimentación se encuentre desconectado!

Precaución. Manejar el equipo con cuidado riesgo de shock electrico o descarga

- Canales 1CH, 3CH, 5CH, 25CH and 75CH;
- Modo control: Sound active, LED Auto run, DMX and Master/slave
- Software disponible para el control.
- Puede hacer como una pared para el fondo.
- Auto test LED: R-G-B-RGB
- Pantalla LED, fácil de controlar
- Alimentación: 127 V 60 Hz
- Consumo: 300 W
- Fuente de luz: 25pcs 10W RGB 3 in 1 LED10. Fusible: F5A 250V

Señal DMX

Conversión de 3 Pines XLR a 5 pines XLR		
Conductor	**3 Pines - XLR Hembra(Salida)**	**5 Pines XLR Macho (Entrada)**
Tierra	**Pin 1**	**Pin 1**
Complemento de datos (-señal)	**Pin 2**	**Pin 2**
Datos principales (+ señal)	**Pin 3**	**Pin 3**
Sin Uso		**Pin 4 No se usa**
Sin Uso		**Pin 5 No se usa**

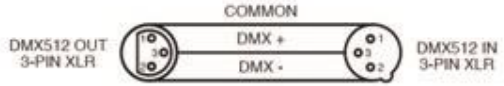

Medidas de seguridad

1CH

Canal	Valor	Función	Valor	Función
CH1	000-007	Apagado	128-142	Show 9
	008-022	Show 1	143-157	Show 10
	023-037	Show 2	158-172	Show 11
	038-052	Show 3	173-187	Show 12
	053-067	Show 4	188-202	Show 13
	068-082	Show 5	203-217	Show 14
	083-097	Show 6	218-232	Show 15
	098-112	Show 7	233-247	Show 16
	113-127	Show 8	248-255	Sound Mode

3CH

		Rojo (R) regulador, brillo 0 -100%
		Verde(G) regulador, brillo 0 -100%
		Azul (B) regulador, brillo 0 -100%

75CH

		Primer LED Rojo (R) regulador
		Primer LED Verde(G) regulador
		Primer LED Azul (B) regulador
		Segundo LED Rojo (R) regulador
		Segundo LED Verde(G) regulador
		Segundo LED Azul (B) regulador
		Tercer ----Veinticincoavo LED R,G,B Brillo

Pantalla LED

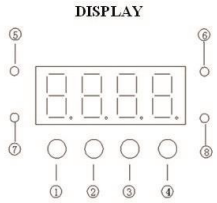

Item	Seq.	Display	Función	
Botón:	①	MENU	Menu	
	②	DOWN	Abajo	
	③	UP	Arriba	
	④	ENTER	Enter	
LED	⑤	DMX	Strobe	DMX In
	⑥	SLAVE	Strobe	Slave mode
	⑦	MASTER	Strobe	Master mode
	⑧	SOUND	Strobe	Sound mode

Funcion de la Pantalla LED

Elija una función, pulse el botón MENU. Seleccione el botón ENTER después en elegir función, LED display strobe, luego presione el botón UP/DOWN para elegir la función, Pulse el botón ENTER para confirmar. O espere 10 segundos o presione MENU un largo tiempo, entonces podría entrara al modo principal.
Función principal permite:
Cómo operar:
1. Master/slave mode para controlar.
2. Controlador DMX.
Funcion master/slave mode
Toda luz maestra al principio MASt , Conecte las luces, uno va a la maestra y la otra la esclava. Si no hay señal DMX, la LED en modo maestro se iluminará, el control LED de sonido se iluminará según la música, la otra luz reajustará a la luz principal. al conectar el cable DMX, el LED esclavo se iluminará.
Dos Luces
Para la luz esclava, slave 1 （SL 1） funcionando igual que la luz principal, slave 2 （SL 2） Corriendo contra los principal si solo hay dos luces, Podría establecer la segunda luz como esclava （SL 2）.
Controlador DMX
Para controlar el controlador DMX, entonces necesita establecer el código de dirección para controlar la luz, el valor del código de dirección es 1-512, la luz podría recibir la señal en consecuencia.
Presione el boton MENU Addr , pressione el boton ENTER, la dirección parpadeara。 Use UP /DOWN para selecionar la direccion DMX512. Después de asegurar la dirección, presione el botón ENTER, hasta que deje de parpadear, Después de 8 segundos devolverá el menú. Si vuelve el pero no cambia, presione el botón de menú.

Controlador DMX

1. Addr onfiguración de dirección DMX512
Pulse Addr , seleccione **ENTER** para seleccionar. Pulse el boton **UP/DOWN** para empezar la direecion, y pulse el botón **ENTER** para guardar, después de 10 segundos o pulse **MENÚ** largo tiempo para volver al menú principal.
2. ChnG Mode
SeleccióChnG , pulse el botón ENTER para confirmar. Pulse UP/DOWN para elegir el canal 1Ch (1 channel) (3 channel) 3Ch o 5Ch (5 channel) o 25Ch(25 channel) o 75Ch(75 channel)
Pulse el botón **ENTER** para guardar, después de 10 segundos o pulse **MENÚ** largo tiempo para volver al menú principal.
3. SLnd Slave mode
Pulse SLnd,y despues el boton ENTER, use MASt (Master) oSL 1 (slave 1) oSL 2 (slave 2) or SL 3 (slave 3) or SL 4 (slave 4) . Pulse el botón **Enter** para guardar, después de 10 segundos o pulse **MENÚ** largo tiempo para volver al menú principal.

Controlador DMX

4. Shnd Modo Show
Elija Shnd Presione **el botón ENTER para confirmar.** Elija FLSh el botón **UP/DOWN para elegir** (One/Two Light Show) o FLSh (Four Light Show) .Presione **ENTER botón para guardar**, Después de 10 segundos o pulse **MENU** largo tiempo para volver al menú principal.
5. Control de sonido SoUn
Elija SoUn, Presione **el botón ENTER para confirmar.** Presione el botón **UP/DOWN para elegir** on o oFF **presione el botón ENTER para guardar.** Después de 10 segundos o pulse **menú** largo tiempo para volver al menú principal.
6. Sensibilidad de control de sonido SEnS
Elija SEnS presionar el botón **ENTER** para confirmar. Presione el botón **UP/DOWN para cambiar el nivel** de sensibilidad de 0 a 10. Después de elegir, presione **el botón ENTER para guardar** después de 10 segundos o presione **Menu** largo tiempo para volver
7. Manual dimmer bALA
Elija bALA presionar el botón **ENTER** para confirmar. Show red (red dimmer), Presione **Enter** use el botón U**P/Down** para añadir o disminuir el valor de brillo y, a continuación, pulse **Menu** para entrar. Seleccione **UP** para mostrar GrEE (green dimmer) seleccione **ENTER**, use **UP/DOWN** para aumentar o disminuir el brillo, después pressione **MENU** para intorducir. Seleccione **UP** se mostrara bLUE (blue dimmer) seleccione **MENU** para intoducir. Después de 10 segundos o pulse **MENU** largo tiempo para volver al menú principal.
8. LED display bLNd
Elija bLNd presione el botón **ENTER** para confirmar. Presione el botón **UP/DOWN para elegir** no (light on)o YES (light off) . Después de elegir, Presione el botón **ENTER** para guardar.Después de 10 segundos o pulse **menú** largo tiempo para volver al menú principal.
9. LED display LEd
Elija LEd presione el botón **ENTER** para confirmar. Presione el botón **UP/DOWN para elegir** on (display on) o oFF (display off). Después de elegir, Presione el botón **ENTER** para guardar. Después de 10 segundos o pulse **menú** largo tiempo para volver al menú principal.
10. LED display inversión diSP
Elija diSP presione el botón **ENTER** para confirmar, a continuación, introduzca el(inversion) después de la elección, pulse **MENU** para introducirDespués de 10 segundos o pulse **menú** largo tiempo para volver al menú principal.
11. Test tEStE
Pulse tEStE el botón MENU para introducir, pulse el botón ENTER, la luz LED parpadeara, la luz en el programa, presione **MENU** para regresar al menú principal.

www.alienpro.com.mx

12. Temperature tEnP
Pulse tEnP el botón **Menu** para, pulse el botón ENTER, la pantalla LED mostrará la temperatura, pulse **MENU** para volver al menú principal.
13. Working time hour
Pulse hour el botón **Menu** para, pulse el botón ENTER la pantalla LED podría mostrar el tiempo de trabajo.
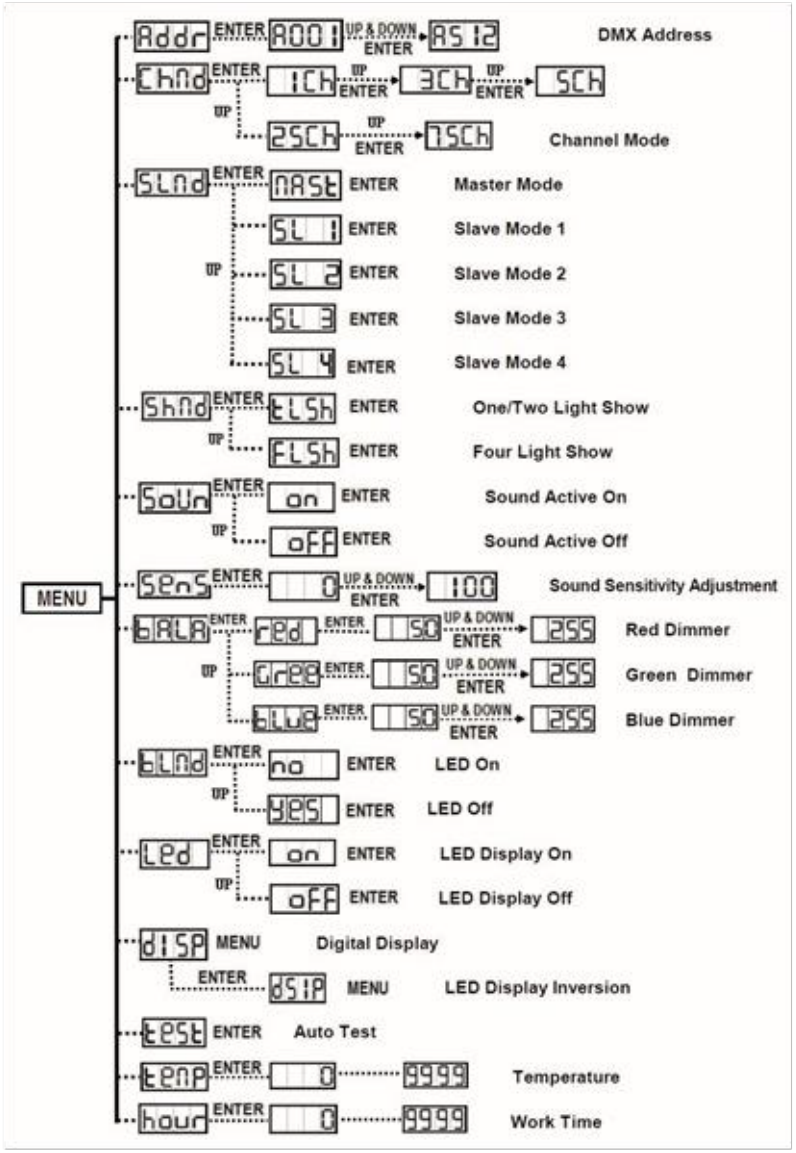
Main Menu