STAGEPRO

Instrucciones de uso

La cabeza movible es para el efecto wash en lugar de decoración.
No encienda el accesorio si ha pasado por un cambio de temperatura severa, como después transportarse, ya que podría dañar la luz debido a los cambios ambientales. Así que asegúrese de operar el accesorio hasta que esté en temperatura ambiente.
Esta luz debe mantenerse alejada de fuertes sacudidas durante el transporte o movimiento.
No tire de la luz sólo por la cabeza, o podría causar daños a las partes mecánicas.
No exponga el accesorio a sobrecalentamiento, la humedad o a ambiente con demasiado polvo al instalarlo.
Y no ponga los cables de en el suelo. O podría causar una descarga eléctrica a la gente.
Y no ponga cables de alimentación en el suelo. O podría causar una descarga electrónica a la gente.
Asegúrese de que el lugar de instalación está en buenas condiciones de seguridad antes de instalar el accesorio.
Asegúrese de poner la cadena de seguridad y compruebe que los tornillos se atornillaron correctamente al instalar el accesorio.
Asegúrese de que la lente esté en buenas condiciones. Se recomienda reemplazar las unidades si hay algún daño o rasguño severo.
Asegúrese de que el accesorio es operado por personal calificado que conoce el accesorio antes de usarlo.
Conserve el empaque original si se necesita un segundo envío.
No intente cambiar los accesorios sin ninguna instrucción del fabricante o agencias de reparación designadas.
No entrara la garantía si hay algún mal funcionamiento por no seguir el manual del usuario para operar la luz, como choque cortocircuito, choque eléctrico, lámpara rota, etc.

Montaje e instalación

Precaución: Para mayor protección montar los accesorios en áreas fuera de senderos para caminar, zonas de estar, o en las áreas eran el accesorio podría ser alcanzado por personal no autorizado. Antes de montar el accesorio en cualquier superficie, asegúrese de que el área de instalación puede contener una carga de punto mínima de 10 veces el peso del dispositivo. La instalación del accesorio debe estar siempre asegurada con un accesorio de seguridad secundario, como un cable de seguridad adecuado.

Características

Alimentación: 127 V 60 Hz
Consumo: 300 W
Fuente LED: 25pcs 15W RGBW 4-in-1 LEDs Channel: 19/29/117 three channels modes
Control: DMX/Master-slave/Auto/Sound activated
Pan: Unlimited+16 bit fine Tilt: Unlimited+16 bit fine
Angulo del Beam: 7°
Dimmer: 0-100% dimmer linear
Strobe: 0-25 Hz Function
1. Cada LED controlable individualmente para traer más opciones de diseño.
1. Movimiento Super rápido ilimitado Pan/Tilt para traer más efecto dinámico.
2. Ruido Súper bajo con tantos como 117 canales para traer una experiencia sin precedentes.
Excelente efecto wash y de rayo para grandes eventos, club de alto nivel, bar, etc

STAGEPRO

STAGEPRO®

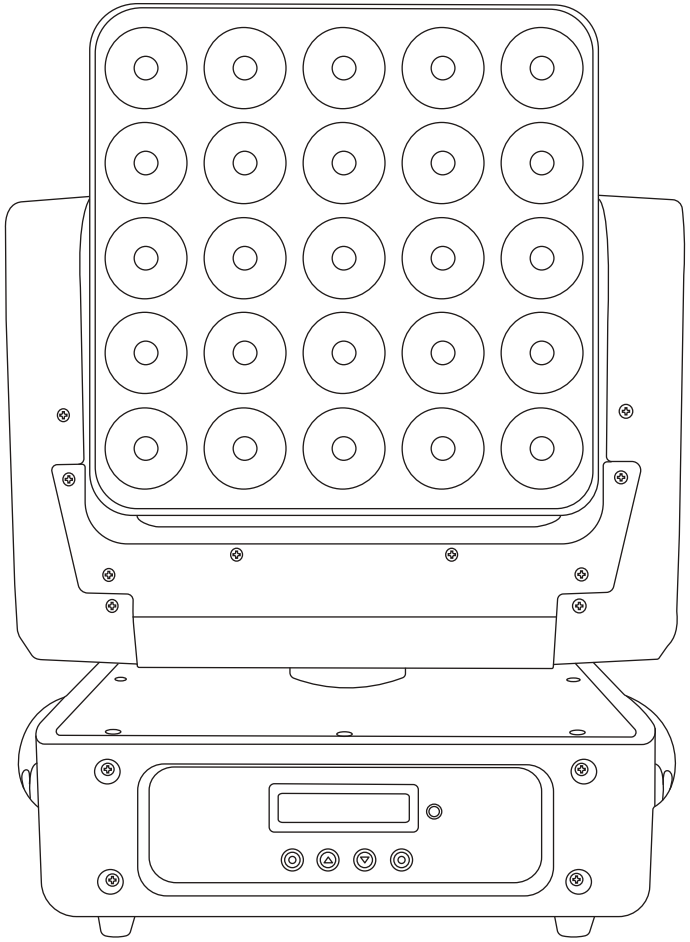

MATRIX 5X5

MANUAL DE USUARIO

Introducción

Gracias por elegir el cabezal móvil LED Matrix. Por su propia seguridad, lea este manual antes de instalar el dispositivo. Este manual cubre la información importante sobre la instalación y las aplicaciones. Por favor, instale y opere el accesorio con las siguientes instrucciones. Mientras tanto, por favor mantenga este manual bien para las necesidades futuras.
LED Matrix cabezal móvil está hecho de un nuevo tipo de ingeniería plástica resistente a altas temperaturas y carcasa de aluminio fundido con buena vista. El accesorio está diseñado y fabricado estrictamente siguiendo los estándares de la CE, cumpliendo con el protocolo DMX512 de estándar internacional. Está disponible de forma independiente y se puede enlazar entre sí para su funcionamiento. Y es aplicable para actuaciones en vivo a gran escala, teatro, estudio, discotecas.

LEDs 4 en 1 (RGBW)Cuyas funciones son de alto brillo y estabilidad. Por favor desempaque cuidadosamente y cuando reciba el accesorio y compruebe O que no este dañado por el transporte Y por favor, compruebe que los siguientes artículos están incluidos dentro de la caja:

Cabezal móvil----------un cable de señal----------uno
Soporte colgante------dos cables de alimentación----uno
Cable de seguridad----un manual de usuario----------uno.

Instrucciones de seguridad

¡Precaución! Tenga cuidado al utilizar el equipo
Peligro: Con voltaje existe el riesgo de una descarga eléctrica al tocar los cables

Este dispositivo ha dejado la fábrica en perfectas condiciones. Con el fin de mantener esta condición y garantizar una operación segura, es absolutamente necesario que el usuario siga las instrucciones de seguridad y las notas de advertencia escritas en este manual del usuario.

Importante
Daños causados por ignorar este manual de usuario no quedan sujetos a la garantía. El distribuidor no aceptará responsabilidad por cualquier defecto o problema resultante.

Si el dispositivo ha estado expuesto a cambios de temperatura debido a cambios ambientales, no lo encienda inmediatamente. La condensación resultante podría dañar el dispositivo. Deje el dispositivo desconectado hasta que haya alcanzado la temperatura ambiente. Este dispositivo cae bajo la clase de protección. Por lo tanto, es esencial que el dispositivo sea conectado a tierra. La conexión eléctrica debe llevarla a cabo personal calificado. Asegúrese de que el voltaje local no sea superior al indicado al final de este manual. Asegúrese de que el cable de alimentación no esté enroscado o dañado por bordes afilados. Si este fuera el caso, el reemplazo del cable debe ser realizado por un distribuidor autorizado. Desconecte siempre el cable, cuando el dispositivo no esté en uso o antes de limpiarlo. Solo manipule el cable de alimentación por el enchufe.

Indicaciones de seguridad

Nunca desconecte jalando del cable La primera vez que se encienda puede notar humo u olor

DMX 29CH Este es un proceso normal y no necesariamente significa que el dispositivo es defectuoso, debe disminuir gradualmente. Por favor, no proyecte la luz sobre sustancias combustibles. Los accesorios no se deben instalar en sustancias combustibles, asegurar mantener más de 50CM de distancia con la pared para el flujo de aire, no debe exponerse a ventiladores o calentadores. Si el cable o la luz se daña debe sustituido exclusivamente por el fabricante por una persona calificada para evitar un peligro.

Especificaciones

Dimensiones

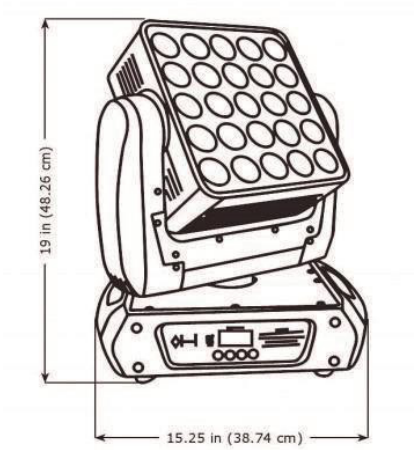

Componentes