ALIENPRO®
THE BEST PERFORMANCE

alienpro.com.mx

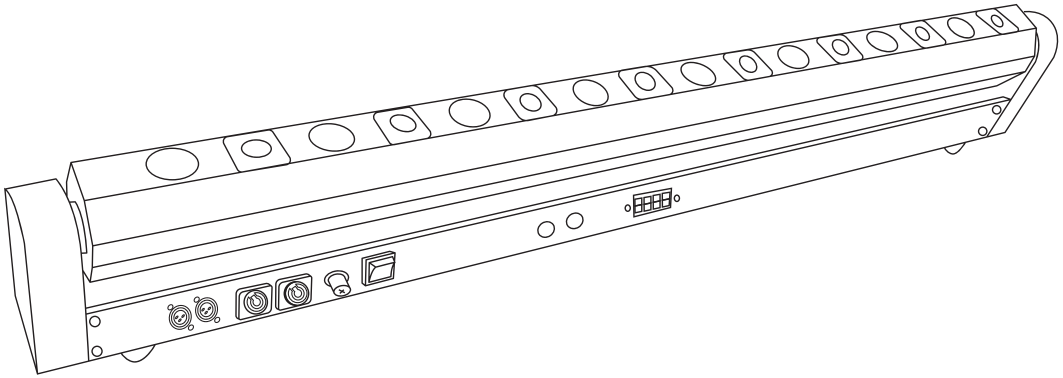

SNIPER (8+8)

BARRA LED+LÁSER

MANUAL DE USUARIO

POR FAVOR LEA CUIDADOSAMENTE LAS INSTRUCCIONES DE USO DEL EQUIPO Y CONSERVE ESTE MANUAL PARA FUTURAS REFERENCIAS.

Gracias por elegir nuestro equipo LED Sniper 8+8. Lea las instrucciones antes de iniciar la operación para evitar daños y/o accidentes.

Sniper 8+8 está construida de un nuevo metal resistente a altas temperaturas. Está diseñado y manufacturado en estricto acuerdo con los estándares CE. Utiliza el protocolo de señal DMX512, con características de rotación rápida, bajo ruido y poderosas funciones adicionales.

Recomendado para conciertos, teatros, estudios, bares y centros nocturnos.

Este producto utiliza una lámpara LED 3W estable y brillante, así como un láser de 500 MW.

IMPORTANTE

1. Cualquier daño al equipo derivado de su uso incorrecto por desconocimiento o mala aplicación de las instrucciones de este manual no será cubierto por la garantía.
2. Si el equipo ha sido expuesto a temperaturas extremadamente inestables, no lo conecte de manera inmediata para evitar que la posible acumulación de líquido en el interior lo dañe.
3. Este producto está diseñado para uso en interiores y puede ser operado en el rango de 90-240V. Los conductores verde o verde azulado deben ser conectados a tierra.

4. Se recomienda revisar constantemente el cable de corriente del equipo para asegurar que no esté doblado o dañado. Siempre desconecte el cable antes de dar mantenimiento a este producto.

5. Debe familiarizarse con las instrucciones del manual antes de comentar la operación. El equipo no debe ser manejado por una persona inexperta. No aplique fuerza desmedida en el proceso de instalación para evitar daños o mal funcionamiento.

6. El mantenimiento y reparación del producto debe realizarse por un profesional.

7. No abra ni modifique el equipo usted mismo para evitar accidentes, choques eléctricos o incendios. Cualquier daño causado por esta situación no será cubierto por la garantía.

IMPORTADOR:
LEDMANIA, S.A. DE C.V.
INSURGENTES SUR 1425 PISO 2 OFICINA D
COL. INSURGENTES MIXCOAC, BENITO JUÁREZ,
C.P. 03920, CIUDAD DE MÉXICO
R.F.C. LED121010V64

HECHO EN CHINA

MODO 24 CH

Canal	Valor DMX	Función
1	0-255	Operación de motor de eje X
2	0-255	Velocidad de motor de eje X
3	0-255	Ajuste de intensidad de la luz
4	0-255	Ajuste de intensidad de láser 1
5	0-255	Ajuste de intensidad de láser 2
6	0-255	Ajuste de intensidad de láser 3
7	0-255	Ajuste de intensidad de láser 4
8	0-255	Ajuste de intensidad de láser 5
9	0-255	Ajuste de intensidad de láser 6
10	0-255	Ajuste de intensidad de láser 7
11	0-255	Ajuste de intensidad de láser 8
12	0-255	Ajuste de intensidad de LED 1
13	0-255	Ajuste de intensidad de LED 2
14	0-255	Ajuste de intensidad de LED 3
15	0-255	Ajuste de intensidad de LED 4
16	0-255	Ajuste de intensidad de LED 5
17	0-255	Ajuste de intensidad de LED 6
18	0-255	Ajuste de intensidad de LED 7
19	0-255	Ajuste de intensidad de LED 8
20	0-255	Ajuste de velocidad de estrobo
21	0-127	Efecto láser automático
	128-255	Efecto láser audiorítmico
22	0-127	Efecto automático
	128-255	Efecto audio-rítmico
23	0-255	Ajuste de velocidad de modo audio-rítmico
24	250-255	Restablecer valores predeterminados

ESPECIFICACIONES

Alimentación: AC90V-240V
Frecuencia: 50/60Hz
Potencia: 70W
Método de enfriamiento: enfriamiento con aire
Temperatrura de operación máxima: 45 °C
Número de LEDS: 8
Consumo (LED individual): 3W
Tiempo de vida promedio de los LED: 50,000 horas
Temperatura de color de los LEDS: 3200°K
Número de lásers: 8
Modelo de láser: 500 MW / 638 NM rojo
Estrobo: 1-25 acciones/segundo (o aleatorio)

Canales DMX: 7/18/24 CH
Conector DMX: XLR 3 pines
Modos de trabajo:
DMX / Automático / Control de voz
Escaneo vertical: 270°
Display: Tubo LED digital

POR FAVOR LEA CUIDADOSAMENTE LAS INSTRUCCIONES DE USO DEL EQUIPO Y CONSERVE ESTE MANUAL PARA FUTURAS REFERENCIAS.

Gracias por elegir nuestro equipo LED Sniper 8+8. Lea las instrucciones antes de iniciar la operación para evitar daños y/o accidentes.

Sniper 8+8 está construida de un nuevo metal resistente a altas temperaturas. Está diseñado y manufacturado en estricto acuerdo con los estándares CE. Utiliza el protocolo de señal DMX512, con características de rotación rápida, bajo ruido y poderosas funciones adicionales.

Recomendado para conciertos, teatros, estudios, bares y centros nocturnos.

Este producto utiliza una lámpara LED 3W estable y brillante, así como un láser de 500 MW.

IMPORTANTE

1. Cualquier daño al equipo derivado de su uso incorrecto por desconocimiento o mala aplicación de las instrucciones de este manual no será cubierto por la garantía.
2. Si el equipo ha sido expuesto a temperaturas extremadamente inestables, no lo conecte de manera inmediata para evitar que la posible acumulación de líquido en el interior lo dañe.
3. Este producto está diseñado para uso en interiores y puede ser operado en el rango de 90-240V. Los conductores verde o verde azulado deben ser conectados a tierra.

4. Se recomienda revisar constantemente el cable de corriente del equipo para asegurar que no esté doblado o dañado. Siempre desconecte el cable antes de dar mantenimiento a este producto.

5. Debe familiarizarse con las instrucciones del manual antes de comentar la operación. El equipo no debe ser manejado por una persona inexperta. No aplique fuerza desmedida en el proceso de instalación para evitar daños o mal funcionamiento.

6. El mantenimiento y reparación del producto debe realizarse por un profesional.

7. No abra ni modifique el equipo usted mismo para evitar accidentes, choques eléctricos o incendios. Cualquier daño causado por esta situación no será cubierto por la garantía.

CONEXIÓN DE SEÑAL DMX512

Sniper 8+8 utiliza el protocolo de señal DMX512 para su operación. Las señales de control del equipo se encuentran establecidas en paralelo.

Al conectar múltiples equipos se recomienda el uso de un cable con protección de doble núcleo.

Conecte correctamente las terminales del cable de señal XLR de 3 pines. Al conectar varios equipos se recomienda utilizar un terminador de señal DMX. El sonido causa daño a la señal de control.

El terminador de señal DMX es un resistor de 120 ohm 1W conectado entre los pines 2 y 3 de un plug XLR hacia la salida de señal del último equipo.

CÓDIGO DE DIRECCIONAMIENTO (ADDRESS)

El código de inicio del direccionamiento es igual al código de direccionamiento del equipo anterior + el número de canales de la luminaria:

1. El código de direccionamiento del primer equipo es A001.

2. El número de canales del controlador debe ser mayor o igual al total de canales utilizados por el equipo.

Nota: Al usar cualquier controlador, todas las luminarias deben tener su propio código inicial de direccionamiento. Si dicho código del primer equipo es A001 y su número de canales es 16, entonces el código de la segunda luminaria será A019, de la tercera A037 y así sucesivamente. Este método de configuración necesita ser determinado dependiendo del controlador que se utilice.

DESCRIPCIÓN DE FUNCIONES

Addre	001-512	Configuración de address
Chnd	07CH	Modo 7CH
	18CH	Modo 18CH
	24CH	Modo 24CH
Slnd	Auto	Modo Automático
	Soun	Modo Audio-Rítmico
	Slve 1	Modo Consola
Shnd	Slve 2	Modo Auxiliar
Speed	Sh 0-9	Efecto 0 - Efecto 9
Sense	0-100	Ajuste de velocidad de modo automático
	0-100	Ajuste de sensibilidad modo audio-rítmico
bLnd	Blac	Señal establecida en 0
	Auto	Modo automático sin señal
	HLod	Sin señal
LED	ON	Encendido/Apagado del display
	OFF	Apagar el display
disp	YES	Desactivar display invertido
	ON	Activar display invertido
rPan	OFF	Rotación de motor eje X
rest	ON	Rotación invertida de motor eje x
	YES	Restaurar valores predeterminados

MODO 7 CH

Canal	Valor DMX	Función
1	0-255	Operación de motor de eje X
2	0-255	Velocidad de motor de eje X
3	0-255	Ajuste de intensidad de la luz
4	0-127	Efecto láser automático
	128-255	Efecto láser audiorítmico
5	0-127	Efecto automático
	128-255	Efecto audio-rítmico
6	0-255	Ajuste de velocidad de modo audio-rítmico
7	250-255	Restablecer valores predeterminados

MODO 18 CH

Canal	Valor DMX	Función
1	0-255	Operación de motor de eje X
2	0-255	Velocidad de motor de eje X
3	0-255	Ajuste de intensidad de láser 1
4	0-255	Ajuste de intensidad de láser 2
5	0-255	Ajuste de intensidad de láser 3
6	0-255	Ajuste de intensidad de láser 4
7	0-255	Ajuste de intensidad de láser 5
8	0-255	Ajuste de intensidad de láser 6
9	0-255	Ajuste de intensidad de láser 7
10	0-255	Ajuste de intensidad de láser 8
11	0-255	Ajuste de intensidad de LED 1
12	0-255	Ajuste de intensidad de LED 2
13	0-255	Ajuste de intensidad de LED 3
14	0-255	Ajuste de intensidad de LED 4
15	0-255	Ajuste de intensidad de LED 5
16	0-255	Ajuste de intensidad de LED 6
17	0-255	Ajuste de intensidad de LED 7
18	0-255	Ajuste de intensidad de LED 8