alienpro.com.mx

alienpromx1 Alien Pro Alienpro_mx

ALIENPRO®

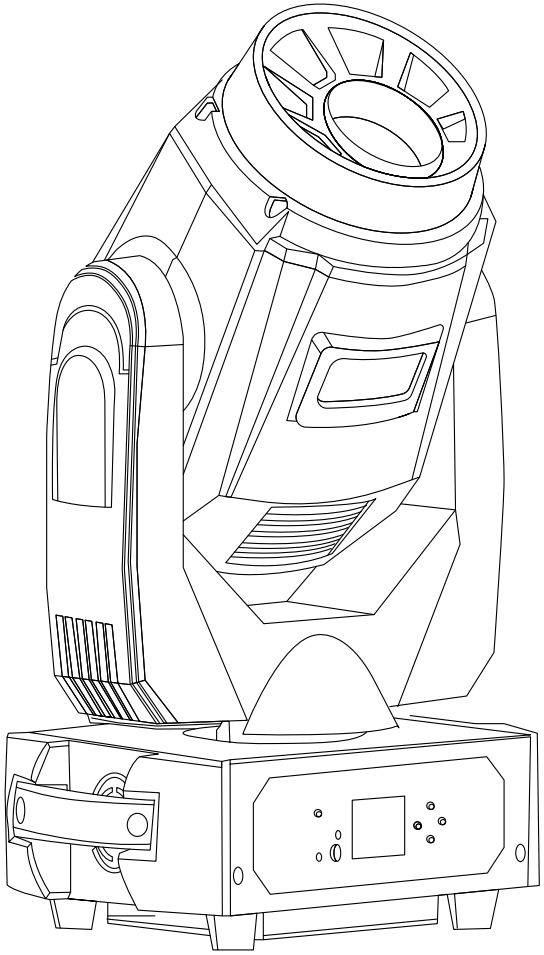

TOUR 200

MANUAL DE USUARIO

Introducción

Gracias por elegir nuestro equipo de iluminación Tour 200. Lea las instrucciones antes de iniciar la operación para para garantizar su uso correcto, evitando así daños y/o accidentes. Conserve este manual para futuras referencias.

▪ Contenido del empaque:
1 cabeza móvil modelo Tour 200
1 Cable de corriente
1 Manual de usuario
1 soporte de montaje y tornillos

Al adquirir el equipo, revise cuidadosamente que incluya todos los elementos enlistados en el contenido. De igual manera debe cerciorarse de que se encuentren en buenas condiciones, de lo contrario comuníquese con el establecimiento donde adquirió el producto.

Apéndice

Para su mayor entendimiento, la siguiente tabla muestra el significado de los términos e íconos que encontrará de manera frecuente en este manual.

Término	Significado
[10]	Configuración de display LCD
<Menu>	Botón ubicado en el panel de control del equipo
1~512	Rango de valores
50/60	Selección entre 2 valores disponibles
Settings	Opción no modificable del menu (mostrando por ejemplo, el modo de trabajo/status actual)
MENU > Settings	Secuencia de opciones de menu
ON	Introducir o seleccionar un valor

Producto: Procesador de efectos lumínicos
Marca: Alienpro
Modelo: Tour 200

IMPORTADOR:
LEDMANIA, S.A. DE C.V.
INSURGENTES SUR 1425 PISO 2 OFICINA D
COL. INSURGENTES MIXCOAC, BENITO JUÁREZ,
C.P. 03920, CIUDAD DE MÉXICO
R.F.C. LED121010V64

HECHO EN CHINA

Conductor	Hembra de 3 pines (Salida)	Macho de 5 pines (Entrada)
Tierra	Pin 1	Pin 1
Data (-) Señal	Pin 2	Pin 2
Data (+) Señal	Pin 3	Pin 3
Sin uso		Pin 4
Sin uso		Pin 5

Solución a problemas generales

Problema	Posible Causa	Posible Solución
El fusible se apaga	▪ Excesiva carga de circuitos ▪ Corto circuito por cable dañado	▪ Revise la carga total del circuito ▪ Reemplace el cable por uno en buen estado
El equipo no enciende	▪ Fuente de alimentación sin corriente ▪ Cable de poder mal conectado o dañado	▪ Revise cada una de las tomas de corriente ▪ Conecte bien el cable o reemplace por uno en buen estado
El equipo no responde a la señal DMX	▪ Direccionamiento DMX erróneo ▪ Cables DMX mal conectados o dañados ▪ Polaridad equivocada en la configuración del controlador ▪ Interferencia con la señal DMX	▪ Revise la configuración de direccionamiento ▪ Conecte bien el cable DMX o reemplace por uno en buen estado ▪ Revise la configuración de polaridad del controlador ▪ Reemplace el conector DMX
Pérdida de señal	▪ Cables DMX no conectados ▪ Señal DMX intermitente ▪ Cableado muy largo (bajo nivel de señal) ▪ Demasiados equipos conectados ▪ Interferencia con los cables de corriente	▪ Use únicamente cables DMX compatibles ▪ Instale un terminador de señal ▪ Instale un amplificador después del equipo con la señal más potente ▪ Instale un splitter DMX después del equipo #32 ▪ Mantenga los cables DMX separados de los cables de alimentación

Ícono	Significado
	Indica información crítica de instalación, configuración u operación del dispositivo. Hacer caso omiso de dichas instrucciones puede resultar en daño parcial o total del equipo, así como en un riesgo para el usuario.
	Indica información importante de instalación, configuración u operación del dispositivo. Hacer caso omiso de dichas instrucciones puede ocasionar que el equipo no funcione correctamente.
	Indica información de utilidad para la operación del equipo.

Instrucciones de Seguridad

Por favor lea las siguientes instrucciones con cuidado, incluyen información importante de la instalación, operación y mantenimiento del producto.

1. Verifique que la corriente energética local cumpla con las características requeridas de voltaje.
2. Este producto es únicamente apto para trabajar en interiores. El equipo debe mantenerse seco, alejado de la humedad, fuentes de calor o ambientes con polvo. No se exponga al contacto con agua y otros líquidos para prevenir o reducir el riesgo de descarga eléctrica o incendio.
3. Por favor no instale el equipo directamente en superficies inflamables.
4. No intente reparar el equipo usted mismo, ante cualquier falla contacte a un técnico especializadol.
5. Debe instalar el equipo en un espacio con ventilación adecuada, con un mínimo de 50 cm de distancia con cualquier superficie.
6. Desconecte el equipo de la corriente antes de manipularlo manualmente.
7. No opere el equipo en ambientes con temperatura mayor a 40°.
8. Si detecta una falla importante en la operación del equipo, detenga su uso inmediatamente.
9. Nunca conecte el dispositivo a un dimmer.
10. Siempre mantenga el cable de corriente en buen estado, no lo utilice si está dañado.
11. No jale el cable para desconectarlo de la toma de corriente.
12. Utilice las manijas para levantar y trasladar el equipo.
13. Cuando el equipo esté encendido, evite el contacto directo de los ojos con la fuente de luz.

INSTALACIÓN Y MANTENIMIENTO

1. Mantenimiento

-Para reducir el riesgo de un choque eléctrico o incendio, no exponga el equipo a lluvia o humedad.
-El uso intermitente del equipo extenderá su tiempo de vida.
-Limpie de manera constante el ventilador, rejilla y lente para mantener su óptimo desempeño.
-No utilice alcohol u otro tipo de solvente para limpiar la carcasa.

2. Declaración

El funcionamiento del equipo y empaquetado están garantizados. El usuario debe seguir todas las instrucciones de instalación, operación y mantenimiento del equipo. Cualquier daño derivado del mal uso del dispositivo por omisión de dichas instrucciones causará la anulación de la póliza de garantía.

3. Especificaciones

-Alimentación: 100-240V ～ 50/60 Hz
-Consumo: 250W
-Fuente de alimentación: LED blanco 200W
-Temperatura de color: 8000K
-Modos de trabajo: DMX512, Adio-Rítmico y Maestro-Esclavo
-DMX: 16CH
-El display puede configurarse a 180° para acoplarse a la instalación del equipo.
-Temperatura de operación: -20°C a 40°C
-Dimmer: 0-100% dimer de 16 bits
-Pan: 540°
-Tilt: 270°
-Rueda de gobos fijos: 8 + blanco, gobo shake (efecto sacudida) y rotación bidireccional continua
-Rueda de gobos rotatorios: 7 + blanco, gobo shake (efecto sacudida) y rotación bidireccional continua
-Rueda de color: 7 + blanco, color dividido y rotación bidireccional continua
-Prima rotatorio de 3 facetas
-Efecto estrobo: 0-20Hz, pulso, ascensión oblicua, descenso oblicuo, aleatorio y efecto ruptura 5-1s

Distancia máxima recomendada para una conexión en serie: 500m
Número máximo recomendado de equipos en una conexión en serie: 32

Cables de datos
Para vincular 2 o más equipos, debe utilizar cables de datos. Puede adquirir cables DMX certificados o elaborarlos usted mismo.

Si decide fabricarlos utilice cables de datos que puedan soportar una señal de alta calidad y menos propensos a recibir interferencia electromagnética.

Cable de datos DMX
Utilice un cable Belden© 9841 o equivalente que cumpla con las especificaciones de EIA RS-485. Los cables estándar para micrófonos no pueden transmitir señal DMX de manera estable a largas distancias.

El cable debe cumplir con las siguientes características:

Tipo: blindado de 2 polos trenzados
Máxima capacidad entre conductores: 30 pF/ft
Resistencia máxima: 20 ohms/1000 ft
Impedancia: 100 ~ 140 ohms

Conectores
Los cables utilizados deben contar con conectores XLR macho y hembra.

Ponga a prueba los cables con un ohmiómetro para verificar que la polaridad sea correcta y que los pines no estén aterrizados.

Conversión de 3 pines a 5 pines
Si utiliza un controlador DMX con salida de 5 pines, necesitará utilizar un adaptador de 5 a 3 pines. A continuación se detalla la conversión apropiada de cables.

Mantenimiento General

Para mantener su equipo en óptimas condiciones debe darle mantenimiento de manera frecuente. El uso correcto del equipo y las condiciones del ambiente donde se lleve a cabo su operación, también son factores que contribuyen a prolongar su vida útil.

Como regla general, recomendamos limpiar el dispositivo 2 veces por mes. El polvo contribuye a reducir la intensidad de la luz y causa sobrecalentamiento que dañará los componentes del equipo de manera acelerada.

-Para realizar el mantenimiento, apague el equipo y desconéctelo de la corriente eléctrica.
-Utilice un compresor de aire y un cepillo suave para remover el polvo de los orificios externos del equipo.
-Limpie el cristal cuando el equipo no esté en uso con una solución suave no corrosiva, limpiador de vidrios profesional o alcohol isopropílico y un paño suave de algodón.
-Aplique la solución en el paño y retire suavemente el polvo y la suciedad desde el centro del lente hacia afuera.
-Pula suavemente el cristal hasta que esté libre de polvo y pelusa.
-La frecuencia del mantenimiento dependerá de las condiciones del ambiente donde se instale y opere el equipo.

Seque con cuidado las partes del equipo después de haberlas limpiado.

No provoque que el ventilador gire aplicando aire comprimido.

Vinculación del equipo

Requerirá una conexión de equipos en serie para operar la iluminación de un show a través de un controlador DMX o para sincronizarlos a mediante el modo de trabajo Maestro-Esclavo.

El número total combinado de canales requeridos por los equipos conectados en serie, determinará la cantidad de dispositivos que la conexión podrá soportar.

Los equipos de una conexión en serie deben vincularse en una sola línea (Daisy chain). Para cumplir con el estándar EIA485, no deben ligarse más de 32 equipos en una conexión en serie.

Vincular más de 32 dispositivos sin el uso de un splitter DMX puede deteriorar la señal digital.

4. Conexión DMX

Utilice un cable que cumpla con las siguientes especificaciones: EIA RS-485, 2 polos trenzados, blindado, impedancia de 120 Ohm, 22-24 AEG y baja capacidad

No utilice un cable de micrófono o alguno otro que no cumpla con lo establecido.

El cable debe tener una conexión XLR tipo 3 o conectores macho/hembra de 5 pines.

Debe insertar un plug terminador DMX en la última cabeza móvil conectada en serie, con una resistencia de 120 Ohm (1/4W mínimo) entre las terminales 2 y 3.

IMPORTANTE: Los cables no deben hacer contacto entre sí, ni con el metal de la estructura de los conectores.

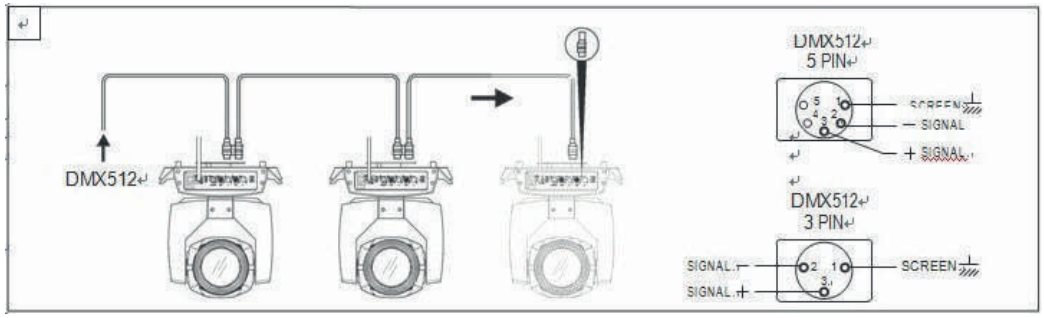

Conexión DMX con cable

5. Rigging (Opcional)

Este equipo puede ser montado con clamp en cualquier dirección del escenario. El sistema de bloqueo facilita la fijación al soporte.

-Se requiere de 2 clamps para montar el equipo de forma estable y segura. Cada clamp está bloqueada por un sujetador de tipo ¼. El sujetador solo se puede bloquear en el sentido de las agujas del reloj. Fije una cuerda de seguridad al orificio adicional de la pieza de aluminio lateral.

-Revise que los clamps (no incluidos) estén en perfectas condiciones y su diseño soporte el peso del producto antes de realizar el montaje.

-Revise que los clamps estén diseña

-Asegúrese de que la arquitectura del recinto pueda soportar el peso de todos los equipos, clamps, cableado y accesorios adicionales.

-Los tornillos de los clamps deben colocarse firmemente. Tome un tornillo M12 (grado 8.8 o superior) para sujetar el soporte y luego atornille las tuercas.

-Nivele los dos puntos de suspensión en la parte inferior del clamp. Inserte el sujetador hasta el fondo, bloquee las dos palancas girando 1/4 en el sentido de las agujas del reloj; luego instale otro clamp.

-Instale una cuerda de seguridad que soporte al menos diez veces el peso del equipo.

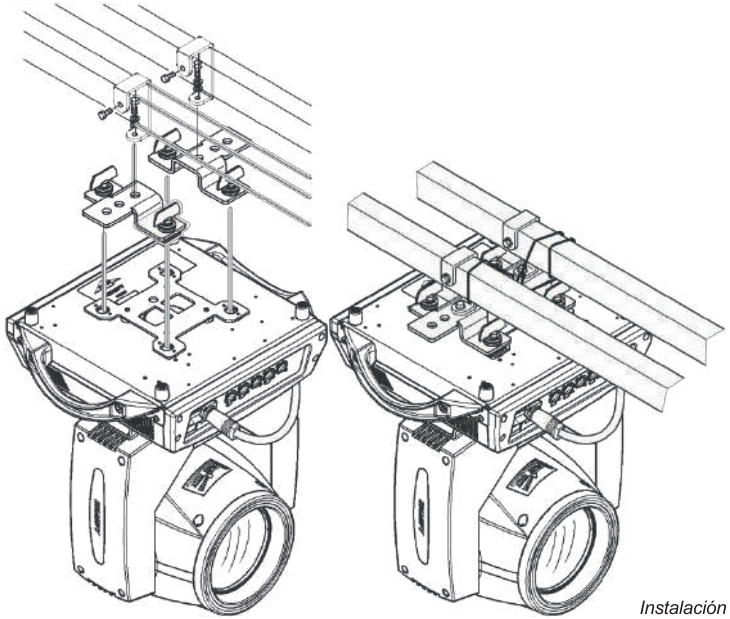

Instalación

PANEL DE OPERACIÓN

1. Configuración de direccionamiento (Address)

-Cada dispositivo requiere una dirección de inicio de 1-512.
-Un equipo que requiere de uno o más canales para su operación, comenzará a leer la información del canal indicado por la dirección de inicio. Por ejemplo, un dispositivo que usa 7 canales DMX y está direccionado para iniciar en el canal 100, comenzará a leerla información a partir de los canales 100, 101, 102, 103, 104, 105 y 106.
-Configure las direcciones de inicio de los equipos de tal manera que no se superpongan. Recomendamos anotar las direcciones de inicio seleccionadas para su futura referencia.

DESCRIPCIÓN DE CANALES DMX

Canal	Función	Valores	Descripción
CH1	PAN	0-255	Pan de 0° a 540°
CH2	PAN fino	0-255	Pan 16 bits
CH3	TILT	0-255	Tilt de 0° a 270°
CH4	TILT fino	0-255	Tilt 16 bits
CH5	Velocidad	0-255	Velocidad de motor de rápido a lento
CH6	Dimmer	0-255	Dimmer 0-100%
CH7	Estrobo	0-3	Sin función
		4-127	Estrobo de lento a rápido
		128-191	Efecto pulsante de lento a rápido
		192-255	Efecto aleatorio de lento a rápido
CH8	Afoque	0-255	Afoque 0-100%
CH9	Rueda de color	0-10	Círculo blanco
		11-127	Selección de color
		128-191	Cambio de color (CW) de rápido a lento
		192-255	Cambio de color (CCW) de lento a rápido
CH10	Gobo fijo	0-7	Círculo blanco
		8-127	Selección de patrón
		128-191	Intermitencia de patrón
		192-223	Cambio de patrón (CW) de rápido a lento
		224-255	Cambio de patrón (CCW) de lento a rápido
CH11	Efecto Frost	0-127	Sin función
		128-255	Efecto frost
CH12	Gobo rotatorio	0-2	Sin función
		3-65	Selección de patrón rotatorio
		66-128	Intermitencia de patrón de lento a rápido
		129-191	Cambio de patrón (CW) de rápido a lento
		192-255	Cambio de patrón (CCW) de lento a rápido
CH13	Rotación de patrón	0-127	Interior 0-400 grados
		128-190	Rotación de patrón de rápido a lento
		191-192	Detener
		193-255	Rotación inversa de patrón de lento a rápido
CH14	Prisma	0-127	Sin función
		128-255	Insertar prisma
CH15	Prisma rotatorio	0-63	Ajuste de ángulo de prisma
		64-127	Ajuste de velocidad (CW) de rápido a lento
		128-191	Ajuste de velocidad (CCW) de lento a rápido
		192-255	Avanzar/Retroceder de lento a rápido
CH16	Reset	0-100	Sin función
		101-150	Modo Automático 1
		151-200	Modo Automático 2
		201-250	Modo Audio-Rítmico
		251-255	Restablecimiento en 5 segundos

PAN: rango de 0 a 255
TILT: rango de 0 a 255
FOCUS: rango de 0 a 255
COLOR: rango de 0 a 255
GOBO: rango de 0 a 255
PRISM: rango de 0 a 255
FROST: rango de 0 a 255
STROBE: rango de 0 a 255

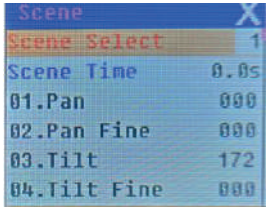

Menú de Test

9. Configuración avanzada
Seleccione el menú "Advanced" como se muestra en la imagen inferior:
Pan Invert: invertir movimiento de pan.
Tilt Invert: invertir movimiento de tilt.
Rectify enable: seleccionar OFF para desactivar la función de rectificación. Seleccionar ON cuando el Pan y Tilt se desconfiguren para que el equipo realice una rectificación automática.
Pan Offset: reestablecer posición original de Pan.
Tilt Offset: reestablecer posición original de Tilt.
Lamp up when: seleccionar entre 3 modos de encendido de lámpara (Power ON, Reset y Manual).
Factory settings: reestablecer configuración de fábrica.

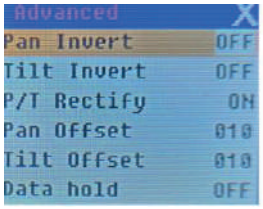

Menú de configuración avanzada

10. Status
Revisar el status y versión del equipo.
DMXClr: Reestablecer todos los valores DMX a 0
SysRst: Presionar para reestablecer el equipo a su configuración de fábrica

2. Funciones de panel de control
El panel de control muestra el estado actual del dispositivo. Es utilizado para seleccionar el modo de trabajo así como la configuración de sus características.
A continuación encontrará el mapa del menú y sus las funciones de manera detallada.

[BACK] Selección de menú / Volver al menú anterior
[UP] Presione para incrementar / cambiar el valor de la función actual
[DOWN] Presione para reducir / cambiar el valor de la función actual
[RIGHT] Presione para incrementar / cambiar el valor de la función actual
[OK] Confirmar / Salir de la configuración de función actual

3. Sub Menú (Parámetro)
Seleccione una opción del menú principal para entrar en su respectivo sub menú. Hay un total de 6 sub menús, incluida clasificación de parámetros y estatus:

ADRESS: configuración de direccionamiento DMX.
WORKMOD: selección de modo de trabajo.
DISPLAY: configuración de características de display (Ej.: selección de lenguaje).
TEST: manipule los canales DMX para para realizar pruebas con el equipo.
ADVANCE: Configuración de parámetros de operación del equipo.
STATUS: revisar el estatus actual del equipo.

Menú de parámetros

4. Instrucción de operación
En el menú principal presione los botones [Back] [UP] [DOWN] [RIGHT] [OK] para seleccionar el menú de parámetros correspondiente.

5. Configuración de direccionamiento DMX (Address)
Seleccione "ADDR" y presione [OK] para entrar al menú de configuración de address DMX con rango de valores de 1 a 512.

Utilice [UP] [DOWN] para modificar el valor y "ENTER" para confirmar y guardar el código de direccionamiento DMX. Este valor no debe ser mayor de 512, de lo contrario, el equipo no podrá ser controlado.

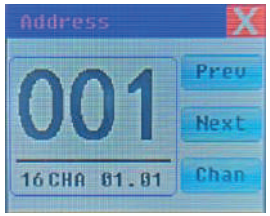

Menú de configuración de direccionamiento DMX (Address)

6. Configuración de modo de trabajo
Seleccione el menú "WORK MOD" como se muestra en la imagen de la siguiente página y establezca la configuración. Puede modificar el modo de trabajo, control de la lámpara y canales DMX.

El equipo incluye 3 modos de trabajo: DMX, Automático y Audio-Rítmico:

Modo DMX: el equipo recibe señal desde un controlador DMX.

Automático: el equipo funcionará con información pre programada, ignorando la información enviada por la señal DMX.

Audio-Rítmico: el equipo ignora la señal DMX. Si hay música/ sonido fuerte en el escenario, comenzará a trabajar con una escena pre programada, de lo contrario, utilizará la última escena configurada.

Selección M/S: disponible cuando el equipo se configura en modo Automático o Audio-Rítmico.
ON: El equipo enviará señal DMX a otro dispositivo de manera inmediata.
OFF: El equipo no enviará señal a otro dispositivo con cable DMX.

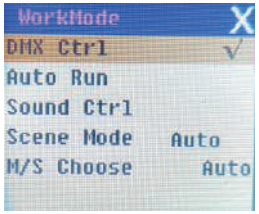

Menú de configuración de modo de trabajo

7. Configuración de display
Seleccione el menú "Display" como se muestra en la imagen de la parte inferior.
Idioma: elija el idioma del display Inglés / Chino simplificado

Protector de pantalla: cuando el panel permanece inactivo por 10 segundos, el display entrará en el modo protector de pantalla.
Modo 1: Display apagado.
Modo 2: el protector de pantalla mostrará el código DMX de direccionamiento (en modo de trabajo DMX) o el logo de la marca (en modo Automático y Audio-Rítmico).
OFF: mantiene encendido el display y muestra el menú principal.

Rotación de pantalla: rotar display para adaptarse a la posición de instalación del equipo.

Función Touch: activar / desactivar función touch del display. Al desactivarlo deberá utilizar el codificador para operar el equipo y establecer su configuración de parámetros.

Ajuste Touch: ajustar configuración de la función touch.

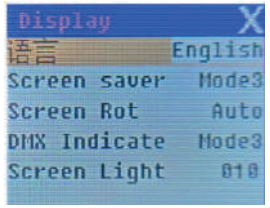

Menú de configuración de display

8. Prueba de equipo (Test)
Entre al Menú "Scene" como se muestra en la imagen de la siguiente página y el equipo entrará en fase de prueba. En este modo no recibirá señal del controlador DMX: